2021年6月27日（日）新座市営栄庭球場・本多庭球場

2021年度新座市テニス団体戦　試合結果

女子本戦	優　勝	チームすまいるA	チームすまいる	準優勝	シンポウA	シンポウテニスリゾート
	第3位	ひまわり	ひまわり	第3位	野火止テニスクラブ	野火止テニスクラブ
女子ｺﾝｿﾚ	優　勝	新座ローンAチーム	新座ローンテニスクラブ	準優勝	マーテルA	マーテルファミリー

男子本戦	優　勝	TEAM YU−YU Aチーム	TEAM YU−YU	準優勝	ICHIGEKI	ICHIGEKI
	第3位	STTものづくり	STT（ステファン・テニス・チーム）	第3位	新豊テニスクラブ	新豊テニスクラブ
男子ｺﾝｿﾚ	優　勝	新座ローンBチーム	新座ローンテニスクラブ	準優勝	新座ローンAチーム	新座ローンテニスクラブ

【女子ダブルス】

登録団体名称	シンポウテニスリゾート	シンポウテニスリゾート	スリーピース	チームすまいる	チームすまいる	チームすまいる	どんぐり	ひまわり	マーテルファミリー
チーム名	シンポウA	シンポウB	スリーピース	チームすまいるA	チームすまいるB	チームすまいるC	どんぐり	ひまわり	マーテルA
メンバー	貫井 明美	佐藤 結佳	正木 真由美	須藤 晶子	蜷川 聖子	金子 善子	小林 千恵子	石井 久美子	細田 美千恵
	三浦 洋子	中村 陽子	田中 靖子	鈴木 要子	川崎 有香	佐藤 万紀子	持丸 静	清水 尚子	細田 美津江
	徳丸 理恵	中村 女久美	青木 玲子	田中 裕美	勝部 美紀	高橋 千春	水谷 良子	東 康子	中原 リカ子
	篠原 美佐	吉田 明日香	大塚 美子	茂木 ちはる	小山 文	緒方 久美子	小林 あす美	安東 幸子	山岸 美津子
	中村 貴世	吉田 智子	山本 かつみ	小川 礼子	寳野 由美子	山口 亜希子	横山 美保子	及川 真希	野口 佳奈
	茂木 恵子	井田 千尋	吉田 由美	原田 恵子	永石 恭子	川岸 玲子	小池 玲奈	後藤 麻弥	山内 葉子
	安部 雅子		山田 由里			村木 恵子	米山 直美		
							松原 佳織		

登録団体名称	マーテルファミリー	新座ローンテニスクラブ	新座ローンテニスクラブ	野火止テニスクラブ
チーム名	マーテルB	新座ローンAチーム	新座ローンBチーム	野火止テニスクラブ
メンバー	長田 直美	鷲峰 美奈子	長沢 万純	栗沢 圭子
	久保 理子	松村 洋湖	村井 由紀子	馬屋原 久子
	川上 陽子	多胡 留美	中村 詩子	斉藤 景子
	初澤 千浪	井上 伊都子	村木 直子	関原 祐子
	寺田 あゆみ	森田 洋子	カリヤ 律子	仙波 明子
	菅原 未加子	眞岸 美智子	渡部 正子	谷村 美和
		青木 真理		横山 悦子
		柳原 喜和子		唐澤 真理子

【男子ダブルス】

登録団体名称	STT	STT	ＴＥＡＭ ＹＵ－ＹＵ	ＴＥＡＭ ＹＵ－ＹＵ	ＴＥＡＭ ＹＵ－ＹＵ	YU-YU ルンルン（一般）	シンポウSt	シンポウテニスクラブ	スリーピース	チームチャルロス２世
チーム名	STTものづくり	STTワールド	TEAM YU-YU Aチーム	TEAM YU-YU Bチーム	TEAM YU-YU Cチーム	YU-YU ルンルン	シンポウSt	水曜日のシンポウ	スリーピース	チームチャルロス２世
メンバー	神田 伶	吉田 敏幸	金子 俊朗	平林 亮二	塚本 啓介	長浜 博幸	石崎 博貴	前田 大輔	正木 寿	藤村 幸一
	鈴木 雄太	原田 康秀	藤田 悠梧	渡辺 岳人	山谷 行宣	蓮尾 幸雄	和泉田 慎	島 太陽	田中 真一	宇藤 快
	渡辺 有	浜野 竜朗	会津 勇矢	國島 武	鈴木 敏行	羽賀 怜志	市川 浩一郎	山越 駿	茂木 光司	渡辺 貴大
	小和田 健文	浅見 宗人	庄野 雄一郎	石井 文男	小山 芳之	本間 公敏	濱竹 俊和	山越 綾	細田 和行	矢田 旭紀
	小関 尊弘	磯 宏之	村田 道隆	高橋 佑治	長谷川 佳吾	阿部 宗之	平栗 啓裕	遠田 慶介	山本 邦一	竹田 楊
	秋山 成和	掃部関 眞	吉田 有希	東 太陽	菊池 優太	工藤 正哉	渡辺 健太郎	兵庫 康博	渡辺 善行	藤崎 要
	北 順一	松木 賢		松本 匡史	蜂須賀 猛	五十嵐 誠士郎	内田 康夫		児玉 真弘	伊藤 優太朗
	廣瀬 正典	寺沢 俊明								長谷 厚史

登録団体名称	ひばりヶ丘 新豊テニスクラブ	ひまわり	ラブオールテニスクラブ	新座ローンテニスクラブ	新座ローンテニスクラブ	新座ローンテニスクラブ	新座市役所	野火止テニスクラブ	野火止テニスクラブ
チーム名	新豊テニスクラブ	ひまわり	ラヴォールテニス	新座ローンAチーム	新座ローンBチーム	新座ローンCチーム	新座市役所	野火止テニスクラブAチーム	野火止テニスクラブBチーム
メンバー	恒川 正	石井 公一朗	李 錦	大附 博美	上原 俊樹	宮下 恒郎	清水 達也	熱海 健次郎	荒居 正雄
	末崎 哲弥	緒方 睦巳	松永 祐輝	浅海 安義	田守 幸治	岸 昇	松崎 武志	宇高 宗吉	勝山 均
	山平 尚一朗	清水 輝明	宮嶋 秀雄	半田 正行	小林 徹哉	田中 久雄	渡邊 敬	谷村 武史	遠藤 幹雄
	高見 篤	荻野 照夫	塚本 雅夫	洪 伝栄	松村 健太郎	朝見 哲規	高砂 賢二	小野田 洋志	高橋 等
	野村 徹	奥山 和男	乙部 豊	浅川 達雄	宇川 保之	高橋 英克	須藤 祐輔	久保 亮三	山田 俊彦
	柏木 流音	野本 裕一	武田 泰利	太田 富章	井上 晋	鈴木 淳一朗	森田 善紀	伊東 秀人	中沢 和明
	真中 寛		高瀬 之夫		小林 巧実		石毛 竜	山下 和也	増田 貴也
			松田 則昭				斉藤 健之助	小島 靖史	山形 起生

2021年6月27日

2021年度新座市テニス団体戦　　**新座市栄庭球場**

女子ダブルスの部【本戦】

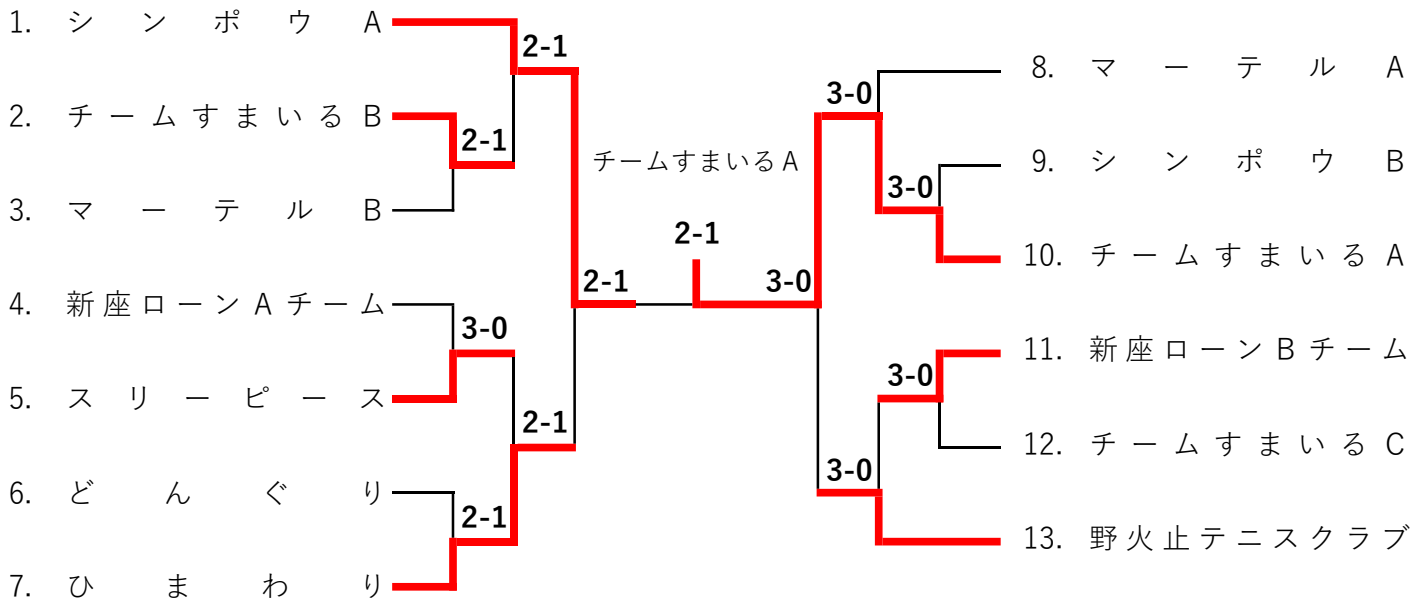

女子ダブルスの部【Consolation】

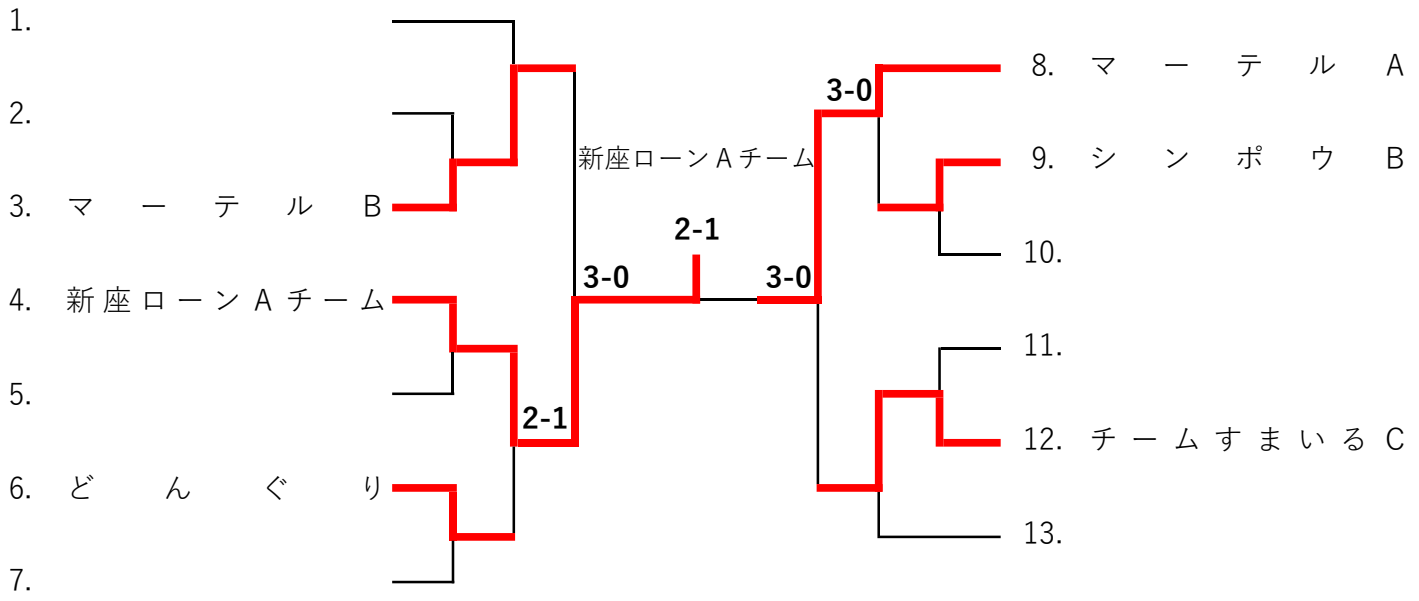

2021年6月27日

2021年度新座市テニス団体戦　　**新座市栄庭球場**

男子ダブルスの部【本戦】

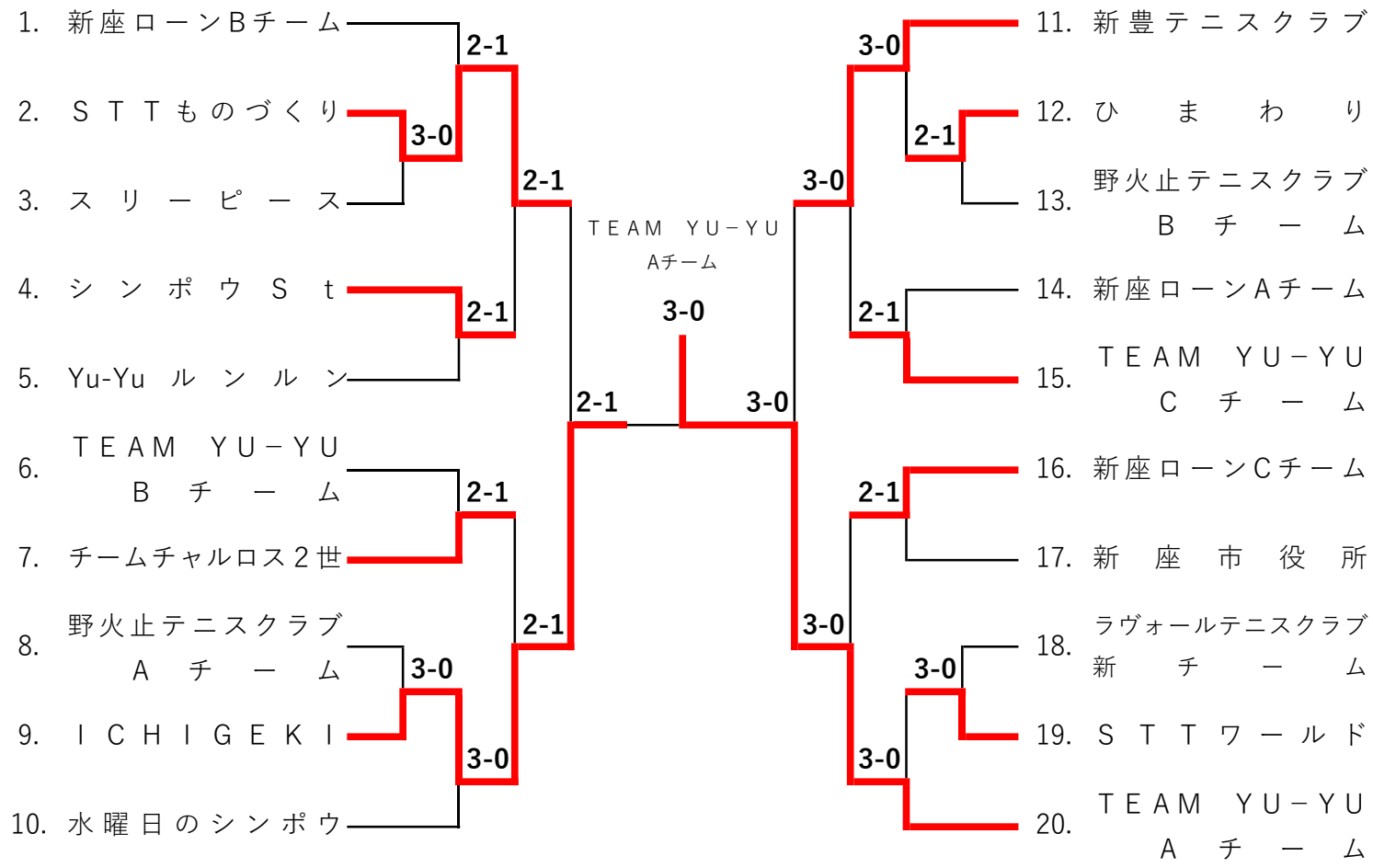
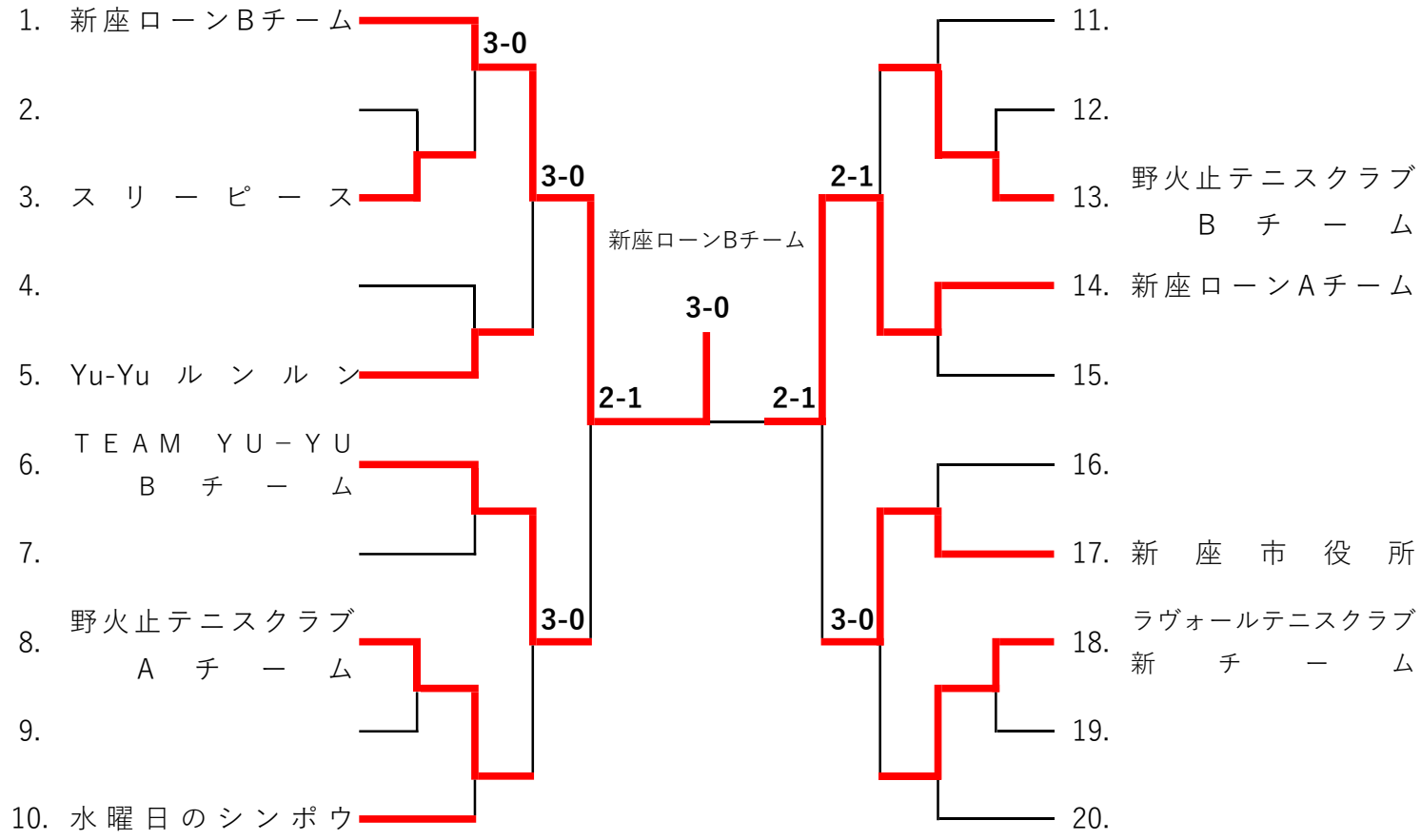
男子ダブルスの部【Consolation】